GKN LAND SYSTEMS

Stromag
safety in motion

PRODUKTÜBERSICHT

Clutches & Brakes

DRUCKMITTEL BETÄTIGTE KUPPLUNGEN UND BREMSEN

ENGINEERING > THAT MOVES THE WORLD

WIR GEBEN IHREM ANTRIEB SICHERHEIT >

Die GKN Stromag ist seit Jahrzehnten ein gefragter Engineering-partner des Maschinenbaus auf dem Gebiet der mechanischen Antriebstechnik. Attraktive, maßgeschneiderte und kostengünstige Lösungen, kombiniert mit hohem Qualitätsstandard unserer Produkte garantieren einen optimalen Kundennutzen.

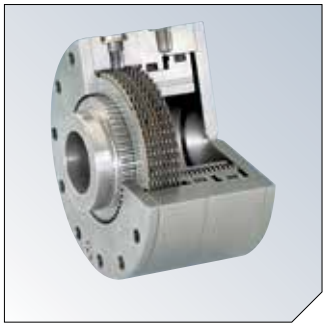

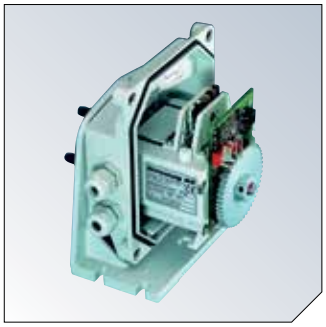

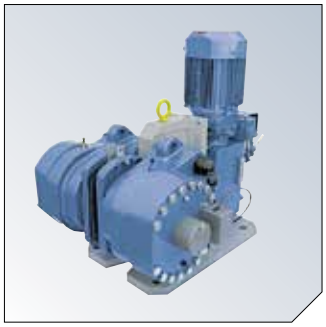

Herausragende Spezialgebiete sind nass- und trockenlaufende Kupplungen/Bremsen, Lösungen von Drehschwingungsfragen im Antriebsstrang und ein auf Kundenbedürfnisse zugeschnittenes Servicekonzept.

Im Bereich der industriellen Scheibenbremsen, speziell für den Windturbinen Markt, ist GKN Stromag France führend. Schaltbare und elastische Kupplungen, Federdruckbremsen, Lamellen und Endschalter von GKN Stromag nehmen auf dem Weltmarkt eine bedeutende Marktposition ein.

Ein klarer strategischer Fokus auf Kerntechnologien in der Fertigung sowie auf Kernanwendungen ermöglichen darüber hinaus kurze Konstruktions- und Lieferzeiten. Außergewöhnliches Ingenieur-Know-How ist eine weitere herausragende Stärke und Basis für eine lange, partnerschaftliche Kundenbeziehung.

GKN Stromag Produkte sind innovativ auf die Marktanforderungen zugeschnitten und kommen in fast allen mechanischen Antrieben vor. Konstruktiv angepasste Antriebslösungen für unsere Kunden optimieren Prozesse und minimieren Betriebskosten.

LÖSUNGEN FÜR IHREN ANWENDUNGSFALL >

Hydraulisch oder pneumatisch betätigte Kupplungen und Bremsen von GKN Stromag sind hochentwickelte und zuverlässige Komponenten für moderne und energieeffiziente Antriebe. Sie schalten einzelne Antriebsstränge an modernen Landmaschinen wie Mähdreschern und Feldhäckslern, sowie den Kraftfluß in verschiedenen Hybridenantrieben.

In Verbindung mit elastischen GKN Stromag Kupplungen werden stoßbelastete Antriebe, z.B. in Straßenfräsen und Steinbrechern komfortabel geschaltet.

Hydraulisch oder pneumatisch betätigte Bremsen in Fahrantrieben gewähren einen sicheren Stand von Baumaschinen und halten Drehantriebe in der gewünschten Position. Winden, an Kränen oder auf Schiffen, werden auch unter schwierigsten Bedingungen abgebremst und gehalten.

Hohe Drehmomente bei gleichzeitig kleinen Abmaßen sind zwei wesentliche Merkmale von hydraulische betätigten Kupplungen und Bremsen. Durch Auswahl geeigneter Reibbeläge und Beeinflussung des Druckaufbaus kann das Schaltverhalten auf die jeweiligen Anforderungen abgestimmt werden.

Die vorliegende Broschüre zeigt einige prinzipielle Baureihen unserer Kupplungen und Bremsen, auf deren Basis wir die Lösungen für Ihren Anwendungsfall entwickeln.

GKN STROMAG KMK >

Universell einsetzbare, hydraulische Lamellenkupplung. Einsatz im Nass- oder Trockenlauf.
Verschiedene Reibbeläge mit unterschiedlichen Eigenschaften stehen zur Verfügung.
Übertragbare Drehmomente von 200 Nm bis 140.000 Nm.
Weitere Größen und kundenspezifische Anpassungen auf Anfrage.
Alternativ pneumatische Betätigung.

> EINBAU IM GETRIEBE (NASSLAUF)

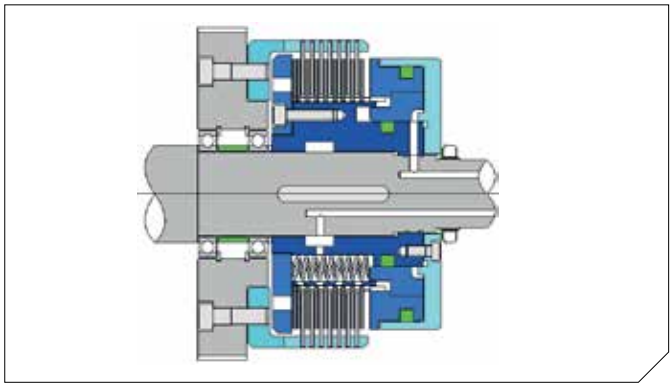

GKN Stromag KMK für den Einsatz in Getrieben (Nasslauf) mit optionaler Öldurchspülung der Lamellen. Druck- und Kühlölversorgung durch die Getriebewelle.

> ANBAU AM GETRIEBE (TROCKENLAUF)

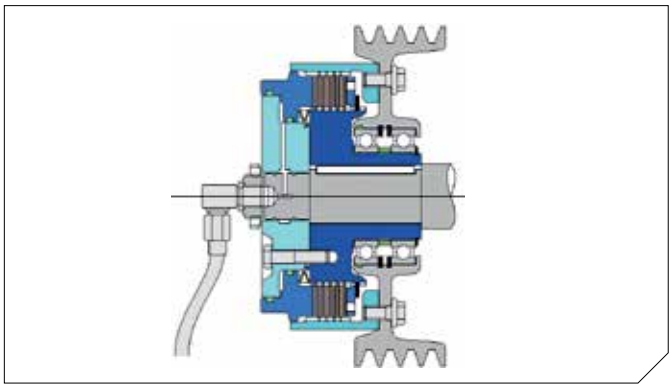

GKN Stromag KMK als Welle – Riemenscheiben Verbindung für den Einsatz außerhalb von Getrieben (Trockenlauf). Druckölzufuhr axial durch die Welle. Wird als komplett montierte, in sich gelagerte Einheit geliefert.

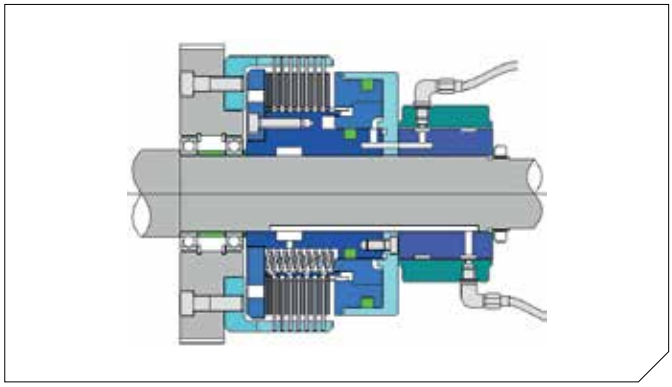

GKN Stromag KMK für den Einsatz in Getrieben (Nasslauf) mit optionaler Öldurchspülung der Lamellen. Druck- und Kühlölversorgung über die integrierte, radiale Ölzufuhr (KRE). Keine Bohrungen in der Getriebewelle.

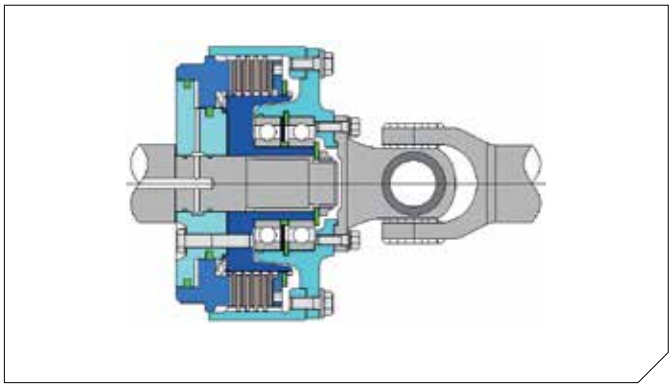

GKN Stromag KMK als Welle – Gelenkwelle Verbindung für den Einsatz außerhalb von Getrieben (Trockenlauf). Druckölzufuhr axial durch die Welle. Wird als komplett montierte, in sich gelagerte Einheit geliefert.

GKN STROMAG KUK >

Hydraulische Lamellenkupplung mit Hammerkopflamellen. Speziell für den Einsatz im Trockenlauf bei drehschwingungsbelasteten Antrieben.
Übertragbare Drehmomente von 1.600 Nm bis 6.000 Nm.
Weitere Größen und kundenspezifische Anpassungen auf Anfrage.
Alternativ pneumatische Betätigung.

GKN STROMAG KHM >

Hydraulische Kupplungen mit spielarmer oder spielfreier Drehmomentübertragung durch Membranen. Im geöffneten Zustand sehr geringes Restmoment. Geeignet für den direkten Einsatz an Verbrennungsmotoren.
Übertragbare Drehmomente von 600 Nm bis 5.000 Nm.
Weitere Größen und kundenspezifische Anpassungen auf Anfrage.
Alternativ pneumatische Betätigung.

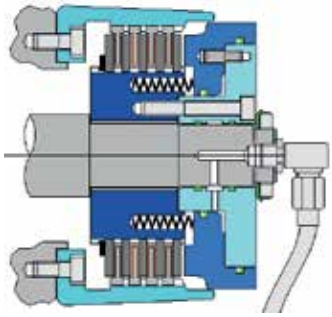

GKN Stromag KUK als Grundausführung. Einsatz außerhalb von Getrieben (Trockenlauf). Druckölzufuhr axial durch die Welle. Kundenspezifische Anpassungen der Wellen und Außenkörperanschlüsse sind möglich.

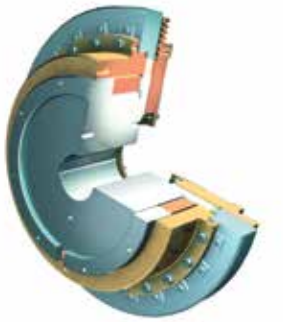

GKN Stromag KHM als Welle – Riemenscheiben Verbindung. Riemenscheibenseitig spielfreie Kraftübertragung durch den Außenkörper und den Kolben mit Membranführung. Wellenseitig Reibbelagsträger mit verschleißarmer, breiter Schiebeverzahnung.

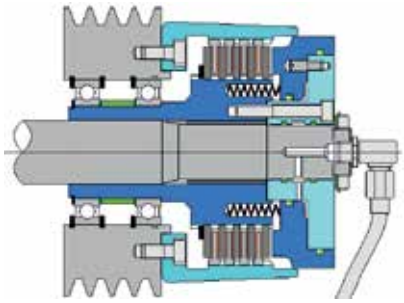

GKN Stromag KUK als Welle – Riemenscheiben Verbindung für den Einsatz außerhalb von Getrieben (Trockenlauf). Druckölzufuhr axial durch die Welle. Wird als komplett montierte, in sich gelagerte Einheit geliefert.

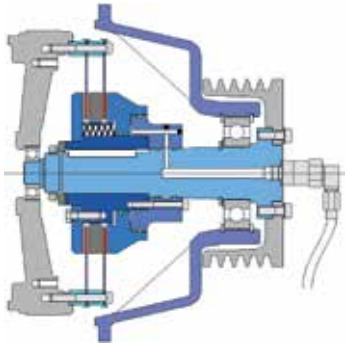

GKN Stromag KHM zum Anbau an Motore. Spielfreie Kraftübertragung durch Membran geführten Kolben und Reibbeläge. Schleppmomentfrei im offenen Zustand. Anschluss für SAE Schwungräder ab.
Gehäuse für SAE Größen 1 bis 4 möglich.

GKN STROMAG KHA >

Trocken laufende, hydraulisch betätigte Lamellenkupplungen in Gehäusen mit SAE-Anschlussmaßen zum Anbau an Dieselmotoren.
Verstärkte Innenlamellen und Außenlamellen mit Hammerkopf für geringen Verschleiß in den Verzahnungen.
Übertragbare Drehmomente von 500 Nm bis 5.000 Nm.
Weitere Größen und kundenspezifische Anpassungen auf Anfrage.
Alternativ pneumatische Betätigung.

GKN STROMAG KHR >

Hydraulisch geschaltete Lamellenkupplungen mit nicht rotierendem Kolben. Einsatz hauptsächlich außerhalb von Getrieben (Trockenlauf), wenn keine axiale Ölzufuhr möglich ist.
Übertragbare Drehmomente von 200 Nm bis 12.000 Nm.
Weitere Größen und kundenspezifische Anpassungen auf Anfrage.
Alternativ pneumatische Betätigung.

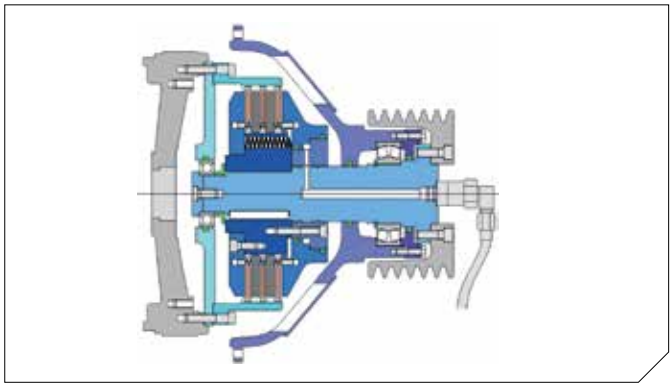

GKN Stromag KHA mit zusätzlichem Träger für stärkere Pilotlager und Spreizfedern zur Verringerung des Schleppmomentes.
Anschluss für Norm-Schwungräder.
Gehäuse für SAE Größen 1 bis 4 möglich.

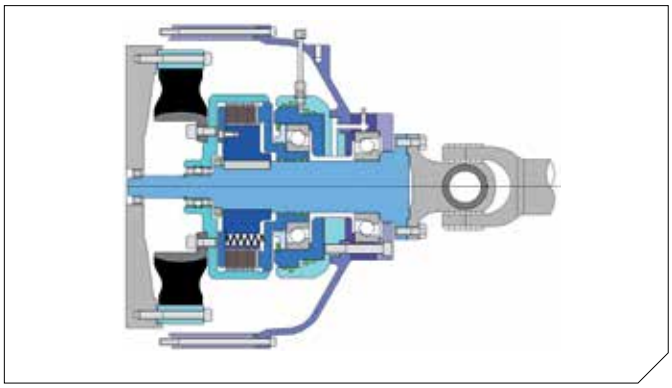

GKN Stromag KHR als „Two in One“ Kombination im SAE-Gehäuse am Dieselmotor mit direkt angeflanschter Gelenkwelle.

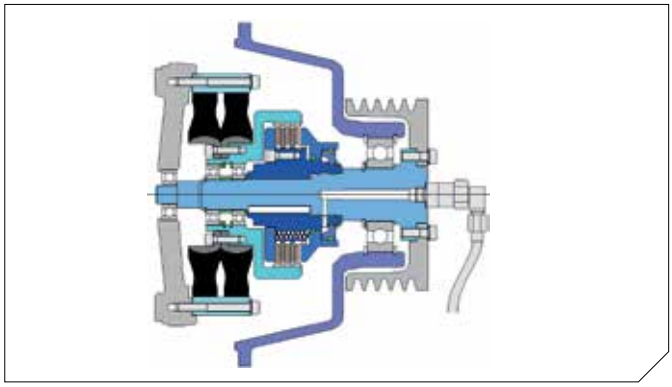

GKN Stromag KHA mit elastischen PVN Kupplungen für besonders drehschwingungsgefährdete Antriebe.
Anschluss für SAE Schwungräder.
Gehäuse für SAE Größen 1 bis 4 möglich.

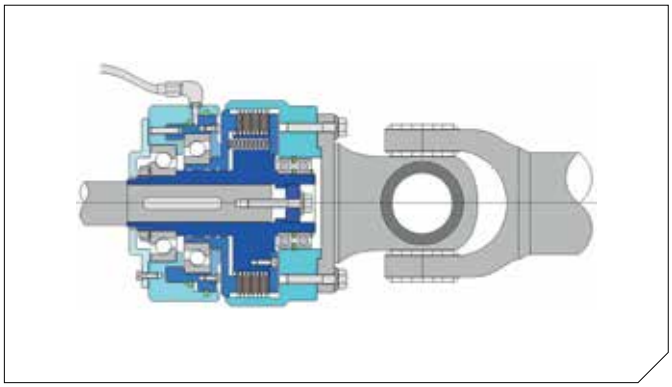

GKN Stromag KHR als komplett vormontierbare Einheit mit abgelagertem Außenkörper als Welle-Welle Verbindung.

GKN STROMAG KMB >

Universell einsetzbare, hydraulisch gelüftete, federdruckgeschaltete Lamellenbremse. Einsatz in oder ausserhalb von Getrieben (Nasslauf oder Trockenlauf). Als Haltebremse mit Not-Stop-Funktion. Verschiedene Reibbeläge mit unterschiedlichen Eigenschaften stehen zur Verfügung.
Übertragbare Drehmomente von 100 Nm bis 130.000 Nm. Weitere Größen und kundenspezifische Anpassungen auf Anfrage.
Alternativ pneumatische Betätigung.

GKN STROMAG KMB-ZM >

Hydraulisch gelüftete, federdruckgeschaltete Lamellenbremse im eigenen Gehäuse mit genormten Flanschanschlüssen zum Einbau zwischen Getriebe und Hydraulikmotoren. Flanschbilder und Wellenanschlüsse nach Kundenwunsch.
Übertragbare Drehmomente von 270 Nm bis 2.000 Nm. Weitere Größen und kundenspezifische Anpassungen auf Anfrage.
Alternativ pneumatische Betätigung.

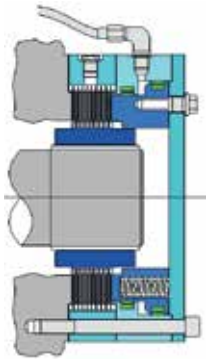

GKN Stromag KMB Standard-Ausführung zum direkten Anbau auf das Wellenende am Getriebe oder Motor. Alternativ mit oder ohne abgedichteter Wellendurchführung.

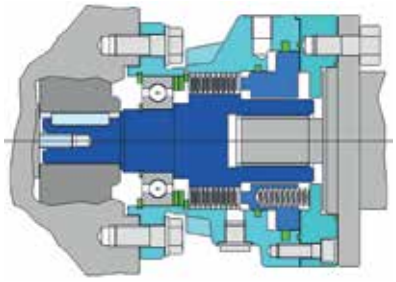

GKN Stromag KMB-ZM eingebaut zwischen Getriebe und Hydraulikmotor.

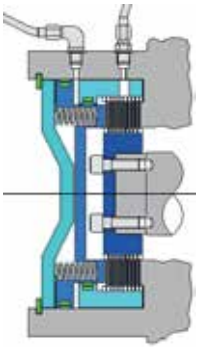

GKN Stromag KMB in kundenspezifischer Anpassung. Integriert in ein Getriebegehäuse.

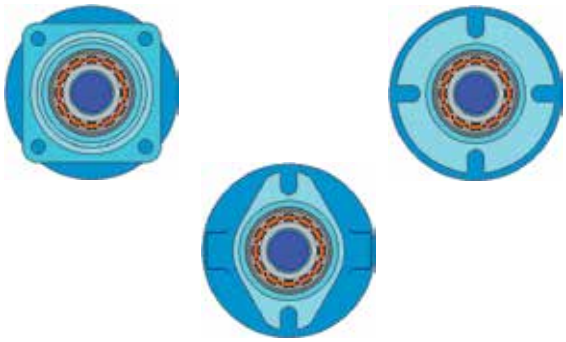

Anschlussflansche nach SAE-Norm oder kundenspezifisch.

GKN LAND SYSTEMS

GKN Land Systems© 2014
PO Box 55,
Ipsley House,
Ipsley Church Lane,
Redditch,
Worcestershire B98 0TL
P: +44 (0)1527 517 715

INTEGRATED POWERTRAIN COMPONENTS, SYSTEMS AND SOLUTIONS

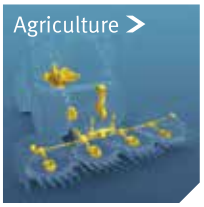

FROM POWER SOURCE

TO POWER APPLIED

Stromag
safety in motion

GKN Stromag AG
Hansastraße 120
59425 Unna
P: +49 2303 102-0
F: +49 2303 102-201
www.gknlandsystems.com
info.stromag@gkn.com

The GKN Stromag AG
is a company of GKN Land Systems

Find out more about GKN Stromag
global trade representatives

GKN LS 34 DE 0714 1-0,25